1 ЖАЛПЫ АҚПАРАТ

1.1 Электр энергиясының санауышы туралы ақпарат

1.1.1 Негізгі мәлімет:

– CE208 C4 электр энергиясын санауыш (бұдан әрі – санауыш) айнымалы токтың бір фазалы тізбектеріндегі белсенді және реактивті электр энергиясын өлшеуге және электр энергиясының көп тарифтік есебін ұйымдастыруға арналған;

– санауыш МЕМСТ 31818.11-2012, МЕМСТ 31819.21-2012, МЕМСТ 31819.23-2012, МЕМСТ 30804.4.30-2013 талаптарына сәйкес келеді;

– оптикалық интерфейс бойынша директермен алмасу үшін МЕМСТ IEC 61107-2011 сәйкес келетін «Энергомера» өндірісінің оқитын бастиегін пайдалану ұсынылады www.energomera.ru/ru/products/meters/reading-head;

– санауыштың жұмыс температурасының ауқымы:

• минус 40°С-тен плюс 70°С-қа дейін – шығарылған күні 01.06.2023 ж. дейін;

• минус 50°С-тен плюс 70°С-қа дейін – шығарылған күні 01.06.2023 ж. кейін;

– санауыштың орташа қызмет ету мерзімі:

• 30 жыл – шығарылған күні 01.06.2023 ж. дейін;

• 40 жыл – шығарылған күні 01.06.2023 ж. кейін;

– тексеру аралығы – 16 жыл;

– санауышты сертификаттау туралы ақпарат САНТ.411152.068-03 ФО формулярында және/немесе дайындаушының сайтында көрсетілген;

– ресурсын тауысқан және одан әрі пайдалануға жарамсыз (өртенген, сынған және т.б.) санауыш кәдеге жаратуға жатады.

1.1.2 Электр энергиясын санауыш туралы толық ақпаратпен www.energomera.ru сайтында орналасқан САНТ.411152.068-05 РП тұтынушы нұсқаулығында танысуға болады.

1.2 CE901 B(U)-04 санауыштарды оқу құрылғысы туралы жалпы ақпарат

1.2.1 CE901 B(U)-04 санауыштарды оқу құрылғысы (бұдан әрі - CE901) тұтынушының үй-жайына орнатуға арналған және деректерді беру мен ақпаратты көрсету үшін қолданылады.

1.2.2 Қоршаған ауаның жұмыс температурасының ауқымы, минус 20-дан плюс 55-ке °С дейін.

1.2.3 Жұмыс қашықтығы санауыштың тікелей көріну жағдайында 100 м дейін. Көрсеткіштерді сәтті оқуға елеулі кедергілер болған жағдайда, санауышқа жақындауды ұсынамыз.

1.2.4 Полярлықты сақтай отырып, батарея бөліміне екі AAA типті қуат көзін орнатыңыз, 2-суретті қараңыз немесе CE901-ді micro-USB кабелі арқылы қуат блогына қосыңыз (CE901 BU-04 қолданылуы).

1.2.5 Құрылғыда «СОЛҒА» және «ОҢҒА» екі батырма бар (1-сурет). Топтар арасында ауысу «СОЛҒА» немесе «ОҢҒА» батырмасын ұзақ басу арқылы жүзеге асырылады.

Топ ішіндегі параметрлер арасында ауысу «СОЛҒА» немесе «ОҢҒА» батырмасын қысқа басу арқылы жүзеге асырылады.

1.2.6 Толық ақпарат www.energomera.ru сайтында орналасқан САНТ.418123.007 РП пайдаланушы нұсқаулығында көрсетілген.

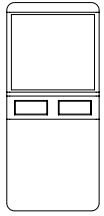

1-сурет

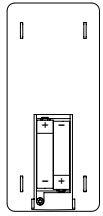

2-сурет

2 САНАУЫШТЫ ОРНАТУ КЕЗІНДЕГІ ҰСЫНЫСТАР

2.1 Санауышты орнату тәртібі САНТ.411152.068-05 РП пайдаланушы нұсқаулығына сәйкес орындалады.

2.2 Клемма негізінің бұрандаларын қатайтудың ұсынылатын сәті - 2 Н·м құрайды.

2.3 «G» қолданылуындағы санауышта Sim-картаны орнатуды ерекше шертуге дейін орындау керек, бұл Sim-картаның санауыштың ұясына дұрыс орнатылғанын білдіреді.

2.4 «G» қолданылуындағы санауыштарды орнатқан кезде ұялы байланыс операторларынан сатып алуға болатын «M2M» арнайы ыстыққа төзімді Sim-карталарын қолдану ұсынылады.

*Ескерту – «қалыпты» Sim-карталарын қолдану температураның ауытқуы кезінде байланыстың болмауына әкелуі мүмкін.

2.5 Санауыштың жеткізу жинағына киретін антеннаны ұялы сигналды сенімді қабылдау орындарында ғана пайдалану ұсынылады. Басқа жағдайларда антенналарды қосымша сыммен және күшейту коэффициенті кем дегенде 5dBm болғанда орнату ұсынылады.

Антеннаның нақты түрі мен сипаттамалары санауышты орнату орындағы ұялы желі сигналының деңгейін бағалау нәтижелері бойынша анықталады.

2.6 Ұялы байланыс арналары арқылы сенімді ақпарат алмасуды қамтамасыз ету үшін SIM-картаны орнатпас бұрын контактілерді KONTAKT 61 REXANT 85-0007 майлағышымен немесе контактілерді тазалау және қорғауға арналған соған ұқсас майлағышпен өңдеу ұсынылады.

2.7 Санауышта жүктемені басқару релесінің (бұдан әрі - ЖБР) физикалық қосқышы арқылы жүктемені басқару релесін құлыптау функциясы бар.

Қосқыштың үш қалпы бар:

«АВТО» – ЖБР контактілерінің қалпы санауыштың бағдарламалық баптауларымен анықталады;

«ВЫКЛ» – ЖБР контактілері санауыштың бағдарламалық баптауларына қарамастан ашық қалыпта болады;

«ВКЛ» – ЖБР контактілері санауыштың бағдарламалық баптауларына қарамастан жабық қалыпта болады.

3 САНАУЫШТЫҢ СКИ ЖАЛПЫ КӨРІНІСІ

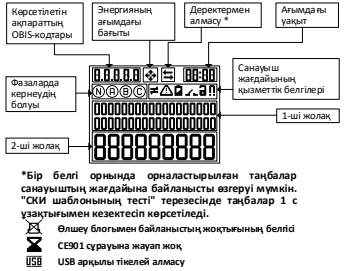

***Бір белгі орнында орналастырылған таңбалар санауыштың жағдайына байланысты өзгеруі мүмкін. "СКИ шаблонының тесті" терезесінде таңбалар 1 с ұзақтығымен кезекпен көрсетіледі.**

Өлшеу блогымен байланыстың жоқтығының белгісі

CE901 сұрауына жауап жоқ

USB арқылы тікелей алмасу

3-сурет

4 ЭЛЕКТР ЭНЕРГИЯСЫНЫҢ КӨРСЕТКІШТЕРІН АЛУ ТӘРТІБІ

4.1 CE901 құрылғысындағы «СОЛҒА» немесе «ОҢҒА» батырмасын басыңыз.

4.2 CE901-дің CE208 C4 санауышымен қосылуын күтіңіз. Экранда ақпарат көрсетіледі (4-суретті қараңыз).



4-сурет

4.3 Кадрлардың ауысу тәртібі төмендегі суретте көрсетілген:

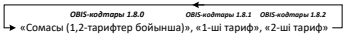

5-сурет

OBIS-коды 1.8.0 Жалпы тұтынылған белсенді энергияның көрсеткіштері.



6-сурет

OBIS-коды 1.8.1 1 тариф бойынша тұтынылған белсенді энергияның көрсеткіштері.



7-сурет

OBIS-коды 1.8.2 2 тариф бойынша тұтынылған белсенді энергияның көрсеткіштері.



8-сурет

4.4 Егер CE901 бір минуттан артық пайдаланылмаса, экран сөніп, қуатты үнемдеу режиміне өтеді (өшеді).

5 СКИ-ға ШЫҒАРЫЛАТЫН ХАБАРЛАМАЛАР

Желідегі апат немесе ақаулық туралы хабарламалар «4» тобында, «Өзін-өзі диагностикалау» терезесінде көрсетіледі.

АПАТ ТУРАЛЫ ХАБАРЛАМАЛАР

Сымдардың үзілуі – Сымның үзілуі (фазалық, бейтарап). Желілік ұйымға хабарласу керек.

Санауыштың КБЖ қатесі – Санауыш бағдарламаларының жадының бұзылуы. Санауышты жөндеуге жіберу керек.

Деректер қатесі – Санауыш деректер жадының бұзылуы. Санауышты жөндеуге жіберу керек.

Тактілеудің бұзылуы – Тактілеу жүйесінің аппараттық ақаулығы. ЖКИ-де қатенің үздіксіз көрсетілуі кезінде санауышты жөндеуге жіберу керек.

Өлшеу МС-тің бұзылуы – Тактілеу жүйесінің аппараттық ақаулығы. ЖКИ-де қатенің үздіксіз көрсетілуі кезінде санауышты жөндеуге жіберу керек.

Жазудың бұзылуы – Энергияға тәуелсіз жадты оқу/жазу аппараттық ақаулары. ЖКИ-де қатенің үздіксіз көрсетілуі кезінде санауышты жөндеуге жіберу керек.

ЖЕЛІНІҢ ЖАҒДАЙЫ ТУРАЛЫ ХАБАРЛАМАЛАР

Екі бағыт, кері қуат – Фазалық және бейтарап арнадағы белсенді қуаттың әртүрлі бағыты немесе бір бағытты санауыш үшін белсенді қуаттың кері ағыны. Пайдаланушы нұсқаулығында көрсетілген схемаларға сәйкес санауышты қосу үшін желілік ұйымға хабарласу керек.

Ⓝ – Бейтарап арна арқылы тұтынылған белсенді энергияны есепке алу фактісі. Пайдаланушы нұсқаулығында көрсетілген схемаларға сәйкес санауышты қосу үшін желілік ұйымға хабарласу керек.

Ⓐ – Кернеу берілген шектен ауытқыған кезде жылылықтайды (80%-ден 120% - ға дейін). Желілік ұйымға хабарласу керек.

⚠ – Электрмен жабдықтау сапасының жеке параметрлерінің бұзылуы. Желілік ұйымға хабарласу керек.

ДИАГНОСТИКАЛЫҚ ХАБАРЛАМАЛАР

– ЖБР контактілері «ашық» қалыпта. Желілік ұйымға хабарласу керек.

– Магнит өрісі бергіштерінің іске қосылуы. Желілік ұйымға хабарласу керек.

– Литий қуат көзінің төмен заряды/разрядталған немесе сериялық нөмір жазбасы жоқ. Желілік ұйымға хабарласу керек.

– Ток теңгерімсіздігі. Желілік ұйымға хабарласу керек.

– Энергияның ағымдағы бағыты.

– Клемма қақпағының/корпусының ашылу бергішінің іске қосылуы. Желілік ұйымға хабарласу керек.

– Өлшеу блогымен байланыс жоқ. Литий элементтерін ауыстыру керек.

Өндіруші кәсіпорын:
«Энергомера» Электротехникалық зауыттары» АҚ, 355029, Ресей, Ставрополь қ., Ленин к-сі, 415
тел.: (8652) 35-75-27, факс: 56-66-90

Тегін жедел желі: 8-800-200-75-27
e-mail: concern@energomera.ru
www.energomera.ru
Кепілдік қызметі:
357106, Ставрополь өлкесі,
Невинномысск қаласы, Гагарин көшесі, 217

САНТ.411152.068-09.05 РЭ «өзг.0» 04.12.2024 ж

CE208

С4 корпусы

Бір фазалы көпфункционалды электр энергиясын санауыш

Пайдалану нұсқаулығы
САНТ.411152.068-09.05 РЭ

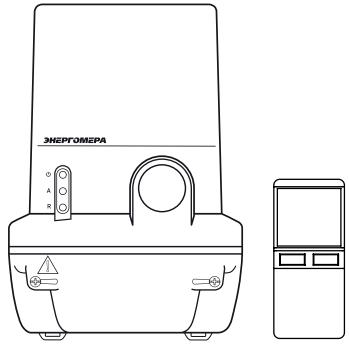

ЭНЕРГОМЕРА